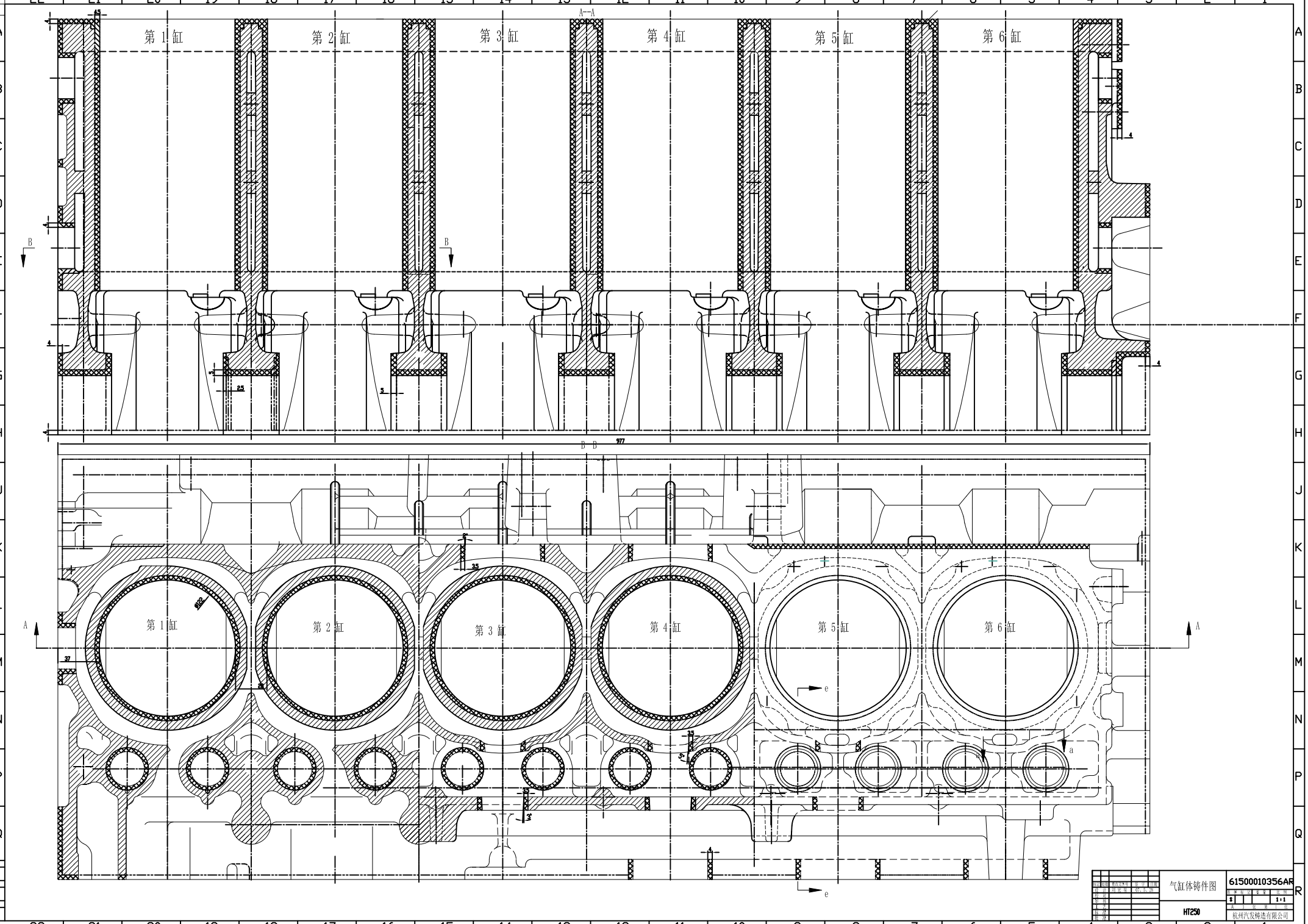
A—A
第 1 缸
第 2 缸
第 3 缸
第 4 缸
第 5 缸
第 6 缸
B—B
977
第 1 缸
第 2 缸
第 3 缸
第 4 缸
第 5 缸
第 6 缸
气缸体铸件图
61500010356AR
HT250
杭州汽发铸造有限公司